E-SURF
SPORT

SIÈGE SOCIAL
600 RUE HAGGERTY, DRUMMONDVILLE, QC
J2C 3G6

TÉLÉPHONE
877-613-7873



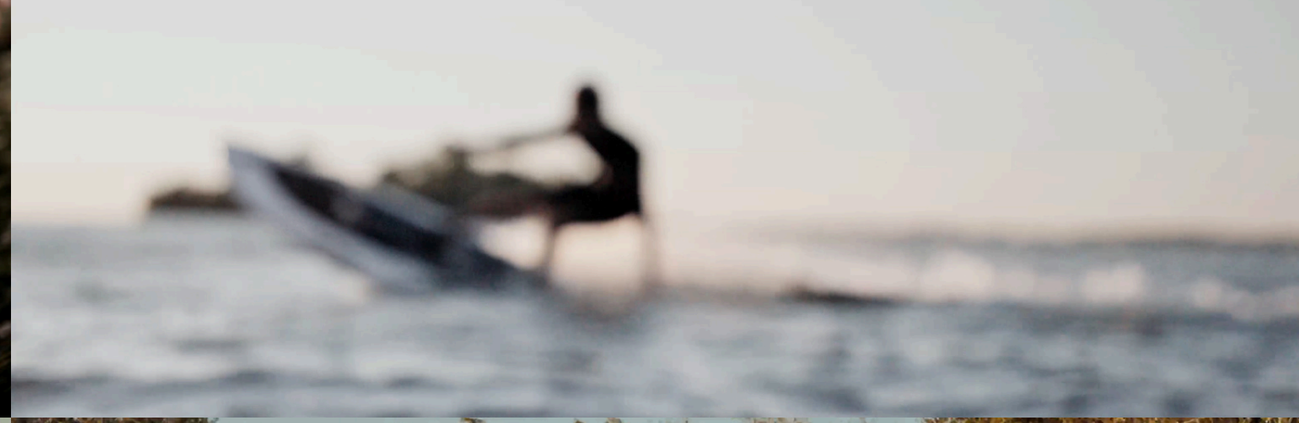













SÉRIE EZY
MODÈLE 2027



TABLE DES MATIÈRES

FAMILLE E-SURF 07

- NOTRE HISTOIRE
- NOS VALEURS

NOS PRODUITS 15

- MODÈLE EZY
- MODÈLE RACE X
- TÉMOIGNAGES

NOTRE EXPENSION 63

- NOS PARTENAIRES
- DEVENIR DISTRIBUTEUR

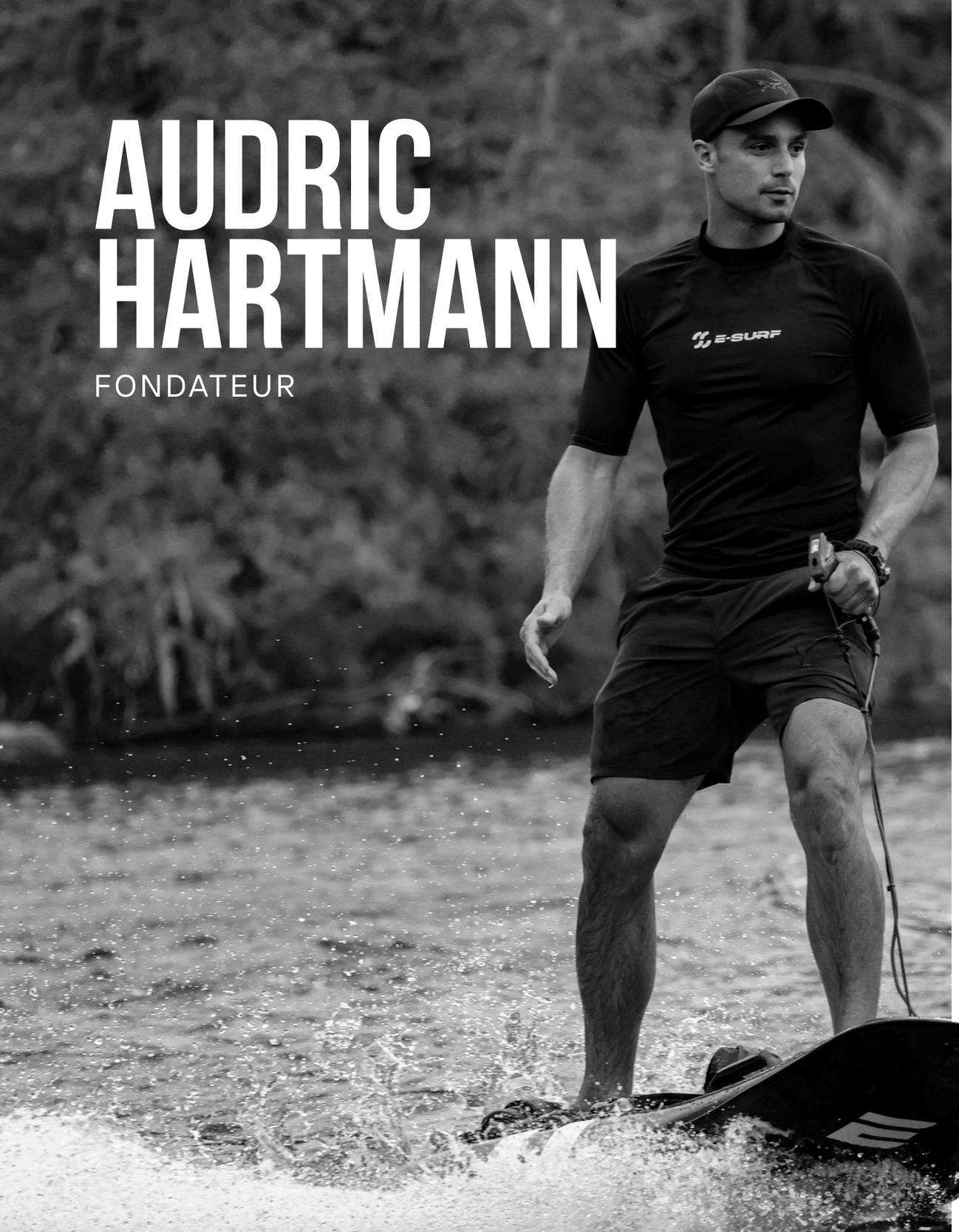

NOTRE HISTOIRE

2021 **CRÉATION E-SURF SPORT**

2021 **CRÉATION DE LA RACE X**

2024 **CRÉATION DE LA EZY**

Fondé à Montréal et maintenant situé à Drummondville, E-Surf est une entreprise qui souhaite **partager** l'ultime expérience nautique pour la famille.

La croissance de la marque à travers le canada au cours des dernières années démontre une recherche insatiable pour l'**innovation**, l'**accessibilité** et l'**efficacité**.



ENTREPRISE FAMILIALE QUÉBÉCOISE

Ce qui a commencé comme une aventure familiale est aujourd'hui porté par une équipe grandissante de personnes talentueuses et passionnées. Ensemble, nous repoussons les limites de l'innovation pour offrir la meilleure expérience possible sur l'eau.

NOS VALEURS

ÉCONOMIE
LOCALE

FAMILLE

PARTAGE

INNOVATION

NOS PRODUITS

3

ans de garantie

Fabriqué au Québec

Fabricant enregistré auprès de Transports Canada



BATTERIE INTERCHANGEABLE

Notre technologie de **batterie amovible** simplifie le retrait et l'installation de la batterie grâce à un système de verrouillage à pression. Elle permet de remplacer une batterie vide par une batterie chargée pour repartir aussitôt.

Ce système rend la planche **accessible à toute la famille** : des plus jeunes aux plus âgés, chacun peut l'utiliser facilement.

La qualité de nos batteries, fabriquées avec des cellules haut de gamme, leur assure une durée de vie de **plus de 500 cycles.**

L'autonomie est affichée directement sur le dessus, permettant à l'utilisateur de savoir en un coup d'œil quand recharger.

La recharge est simple et intuitive : branchez le chargeur de la batterie sur une prise domestique standard (110–120 V).

Nos batterie sont certifiées selon les normes UN 38.3 et UN 3480

SYSTÈME COUPE-CIRCUIT MOTEUR

Notre système de **coupure de courant** est une technologie qui a fait ses preuves et qui place la sécurité des utilisateurs au cœur de nos préoccupations. Le clef de sécurité relié à la télécommande se **connecte et se déconnecte** facilement en cas de chute dans l'eau ou de déconnexion intentionnelle.



Le **cable de nilon** reliant la manette à la planche permet une meilleure stabilité et sert de point d'appui en tirant légèrement sur celui-ci.

Le **bracelet de sécurité** est équipé d'une boussole et d'un sifflet intégrés pour une sécurité accrue sur l'eau.



L'**autonomie de la batterie** apparaît sur le contrôleur, vous connaîtrez donc toujours le temps restant de la batterie.



SECTION DE RANGEMENT

Notre espace de rangement est spécialement conçu pour ranger les **équipements de sécurité** recommandés pour les sports nautiques. Vous pouvez également y ranger vos effets personnels.

Facilement accessible grâce à la **flottabilité élevée** de notre planche, vous pouvez vous allonger, vous asseoir, vous agenouiller ou vous lever pour accéder facilement au rangement.

TURBINE

Notre jet d'eau axial est une innovation dans le monde des sports nautiques grâce à son **efficacité**, sa **sécurité** et sa **réduction du bruit**.

Grâce à sa propulsion à jet d’eau, la planche est **naturellement stable,** le rendant plus sécuritaire que les technologies à foil.

Sans ailerons tranchants ni pièces exposées, la planche est parfaite pour toute la famille.

De plus, la turbine n'émet aucun bruit désagréable, vous permettant de vous amuser sans déranger vos voisins !



La turbine est intégrée directement dans la planche, ce qui permet un démarrage facile même en eau peu profonde.
Vous pouvez partir aisément dans à peine deux pieds d’eau, aussi facilement que depuis le centre du lac.

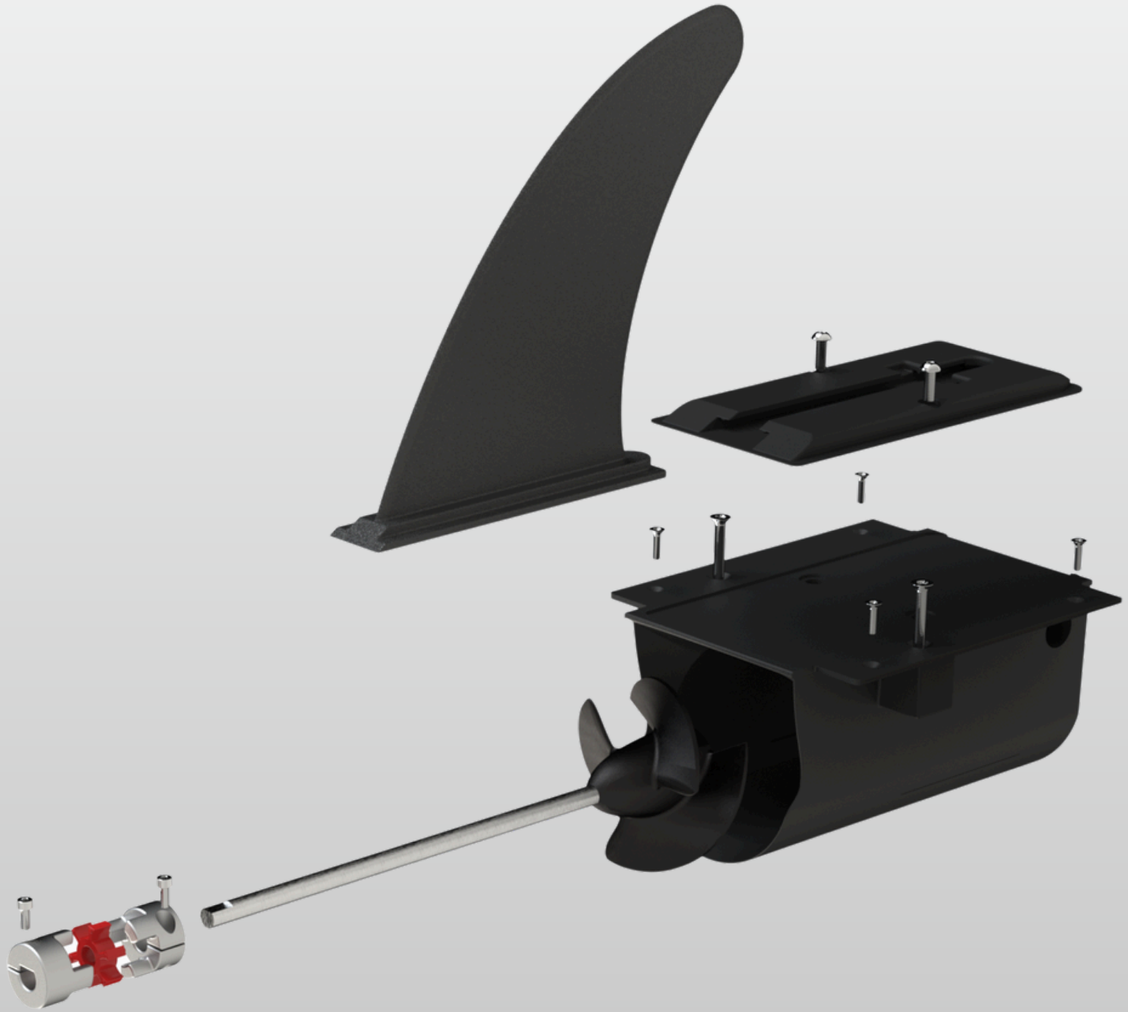

VITESSE

Notre planche est munie d’un mode verouillable pour le **contrôle parentale**. Le but étant de permettre au plus petit de pouvoir utiliser la planche en toute sécurité. Le mode débutant va à un maximum de **15km/h**. L’utilisateur peut aussi choisir le mode standard qui va jusqu’à **30 km/h** pour le modèle **EZY Standard.**

La **EZY Pro** est doté d’un système similaire avec un mode verrouillable débutant à **15 km/h** ainsi qu’un mode standard allant jusqu’à **40 km/h.**

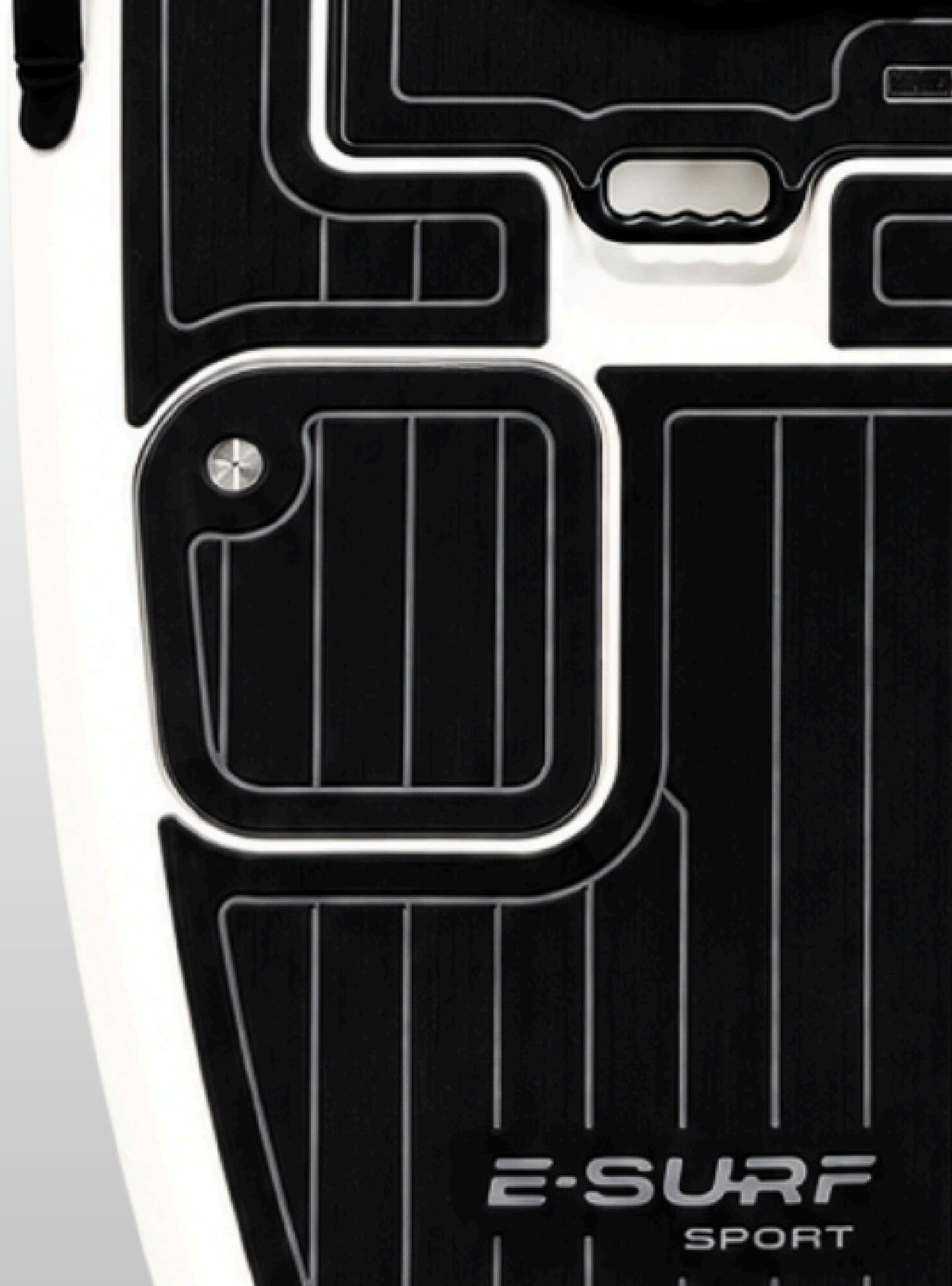

MATÉRIAUX

Notre planche est fabriquée par rotomoulage, une technologie qui forme une **monocoque** sans joint. Elle réduit les risques d'entrées d'eau et ajoute une durabilité accrue.

Le PEHD (polyéthylène haute densité) offre une **excellente absorption des impacts** et résiste aux rayures, aux UV et à l'eau salée. C'est le matériau idéal pour une planche robuste, tolérante et facile d'entretien.

Avec un **volume de 155 L**, elle offre une portance élevée qui se traduit par une excellente stabilité à l'arrêt et lors des phases de mise en route (waterstart). Ce qui amène un niveau de sécurité supérieur en eau troubles.



EZY STANDARD

$ 7.900

SPÉCIFICATION TECHNIQUES

Planche

Turbine :	Jet d'eau - Propulsion par jet axial
Moteur :	5 k watts
Vitesse :	Débutant – 15 km/h
	Standard – 30 km/h
Âge requis :	8 ans et PCOC requis
Poids de la planche:	206 cm x 87 cm - 60 lbs
Poids maximal :	Maximum 225lb

Batterie Light

Durée de vie :	Jusqu'à 45 minutes*
Temps de recharge :	2h avec un chargeur de 84V, 14A
Autonomie :	32 AH 72 V
Puissance :	2 304 watts
Cellules :	Cylindriques lithium-ion
Poids :	35lb

Garantie :	Garantie de 3 ans sur la coque et 2 ans sur la batterie et les composants électroniques.
Matériaux :	Coque en PEHD rotomoulé
Transport et mobilité :	Les modèles EZY sont équipés de roues amovibles.

*Dépend du poids de l'utilisateur et de la vitesse d'utilisation



EZY PRO

$ 9.900



SPÉCIFICATIONS TECHNIQUES

Planche

Turbine :	Jet d'eau - Propulsion par jet axial
Moteur :	7,5 k watts
Vitesse :	Débutant – 15 km/h
	Standard – 40 km/h
Âge requis :	8 ans et PCOC requis
Poids de la planche:	206 cm x 87 cm - 60 lbs
Poids maximal :	Maximum 300 lb

Batterie performance

Durée de vie :	Jusqu'à 75 minutes*
Temps de recharge :	3h avec un chargeur de 84V, 14A
Autonomie :	48 AH 72 V
Puissance :	3 456 watts
Cellules :	Cylindriques lithium-ion
Poids :	49 lb

Garantie :	Garantie de 3 ans sur la coque et 2 ans sur la batterie et les composants électroniques.
Matériaux :	Coque en PEHD rotomoulé
Transport et mobilité :	Les modèles EZY sont équipés de roues amovibles.

*Dépend du poids de l'utilisateur et de la vitesse d'utilisation



RACE X

$ 13.500

SPÉCIFICATIONS TECHNIQUES

Planche

Turbine :	Jet d'eau - Propulsion par jet axial
Moteur :	12 k watts
Vitesse :	Expert – 55 km/h
Âge requis :	16 ans et PCOC requis
Poids de la planche:	78 cm x 65 cm - 46 lbs
Poids maximal :	Maximum 250 lb

Batterie

Durée de vie :	30 à 55 minutes*
Temps de recharge :	3h30 avec un chargeur de 84V, 14A
Autonomie :	54 AH 72 V
Puissance :	3 888 watts
Cellules :	Cylindriques lithium-ion
Poids :	50 lb

Garantie :	Garantie standard de 2 ans
Matériaux :	100% fibre de carbone
Transport et mobilité :	Le modèle Race X est livré avec un sac de transport équipé de roues pour un déplacement facile.

*Dépend du poids de l'utilisateur et de la vitesse d'utilisation







TÉMOIGNAGES

Alexandre
La planche a bien servi et les utilisateurs donnent une note de 10. Très bon *feeling*, très performant, et tout ça, sans déranger les autres ni polluer. Bref, on est bien content de l'achat!

Stephane
Toute une machine, réserve-moi le modèle EZY pour ma femme.

Jasmine
Même ma mère l'a essayé. On est très content de notre achat!

Sébastien
Un vrai bijou, je suis rendu a 102 *rides* avec la planche. Elle va à merveille, je cire ma planche à toutes les semaines.





NOS PARTENAIRES



ESSAYER NOS

WWW.ESURFSPORT.COM/PAGES/NOUS-TROUVER

PLANCHES!

DEVENIR DISTRIBUTEUR

Venez-nous voir!

600 Rue Haggerty
Drummondville, QC
J2C 3G6

Contactez-nous!

877-613-7873

www.esurfsport.com




E-SURF
SPORT